丁番部品:

QRD8■　（右＝4、左＝5）	QRD159■（L/R）
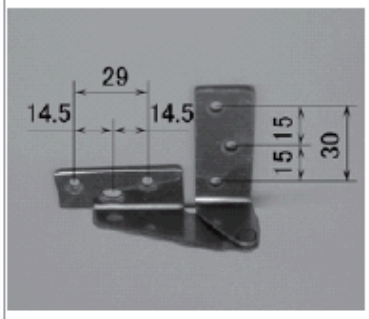	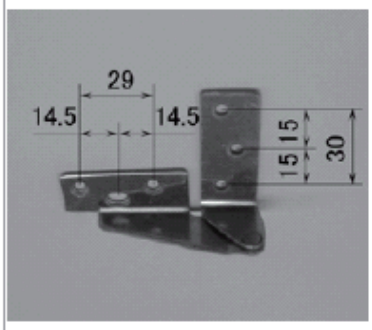
キャビネット丁番	キャビネット丁番
代替対応　QRD159■	部品センター
ユニットLS　95/2～97/12 スーパーLS、LE　94/9～94/12	ユニットLS　98/2～00/9 スーパーLS、LE　99/4～00/9